

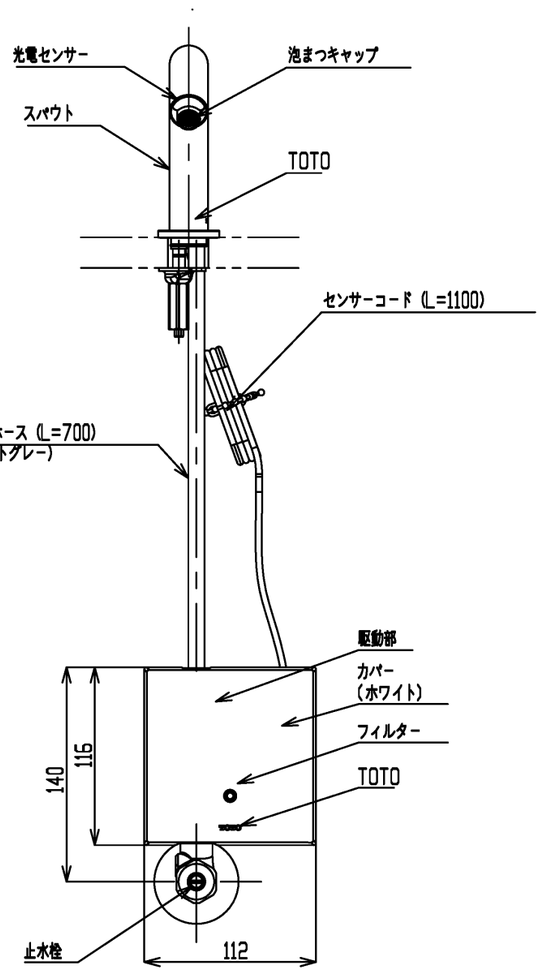

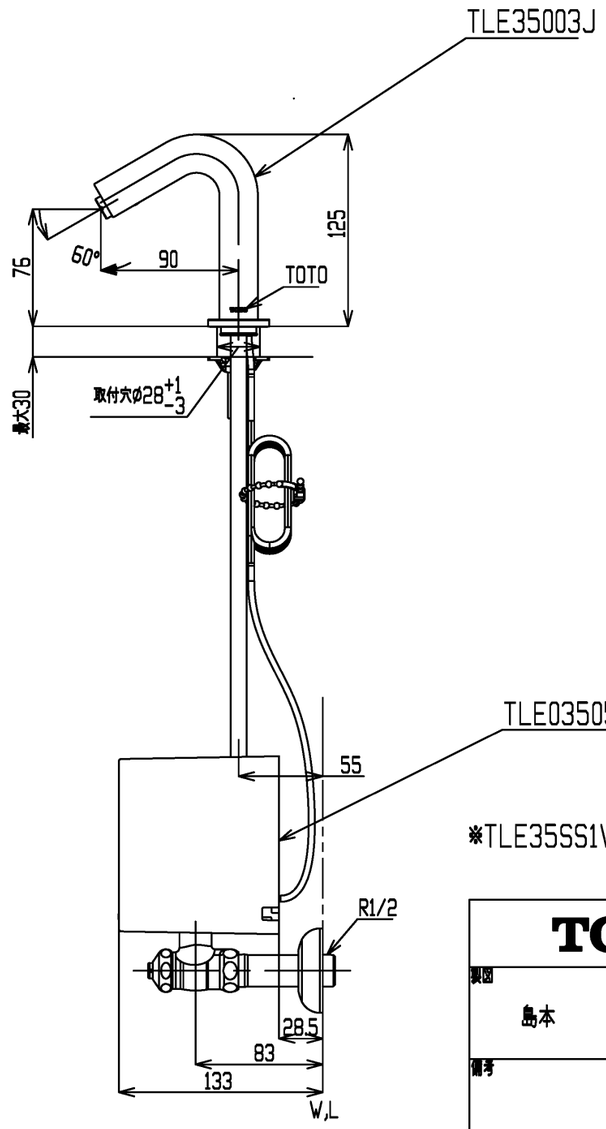

※TLE35SS1Wのセット内訳は、TLE35003J+TLE03505JAです。

TOTO		単位 mm	名称 台付自動水栓
製図 島本	検図 工藤　溝口	日付 2024-08-01	尺度 1:4	単水栓、発電
備考			図番 TLE35SS1W
			図番

A3