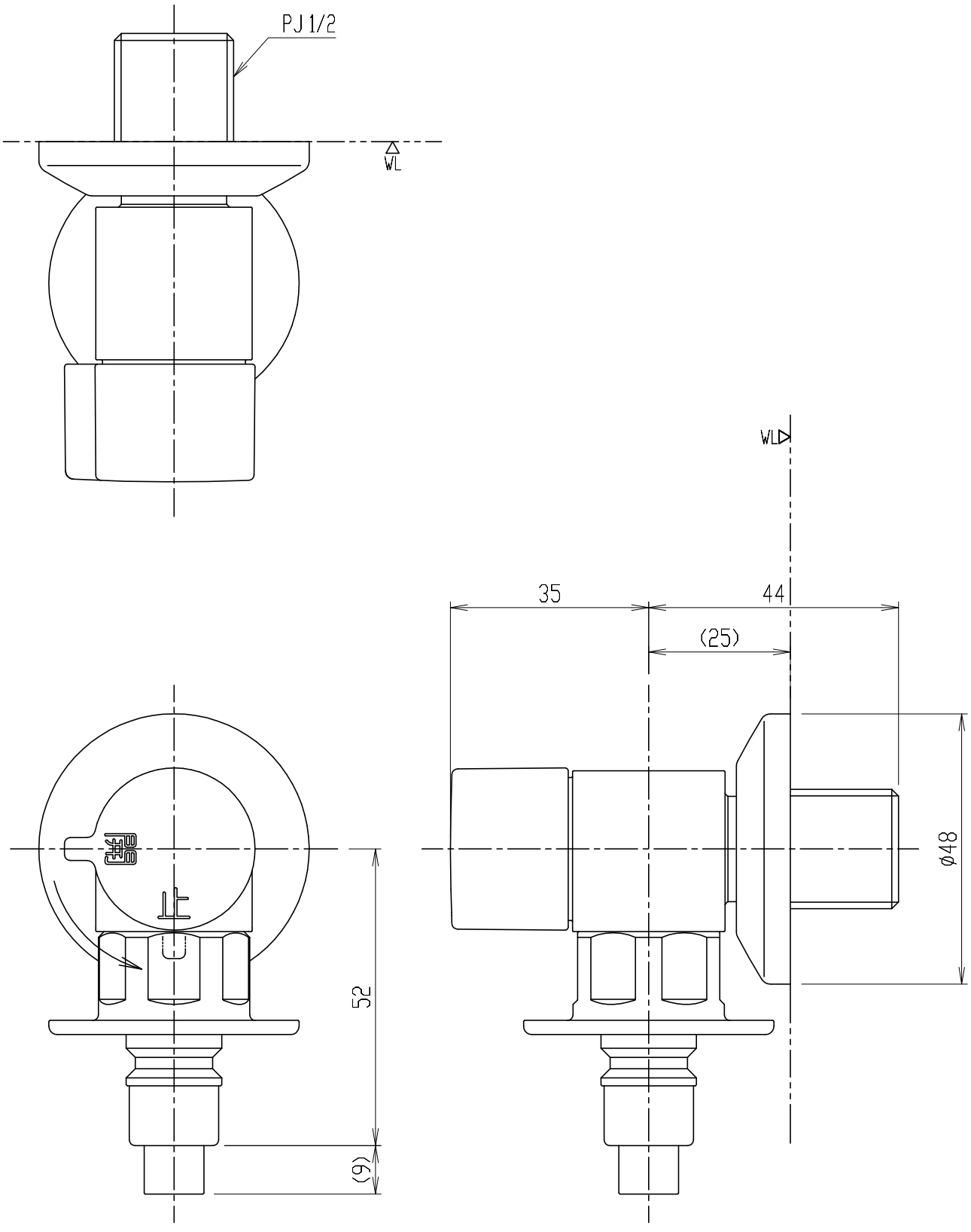

・(　)内は、参考寸法。
・(逆止弁付、全自動洗濯機対応型)

日付	2024.11.21	尺度	1:1	製図	関島	検図	桑山	品番	LF-WJ50KQA
図番	XK-LF50-0023B							品名	緊急止水弁付洗濯機用単水栓(13)
備考									株式会社 LIXIL